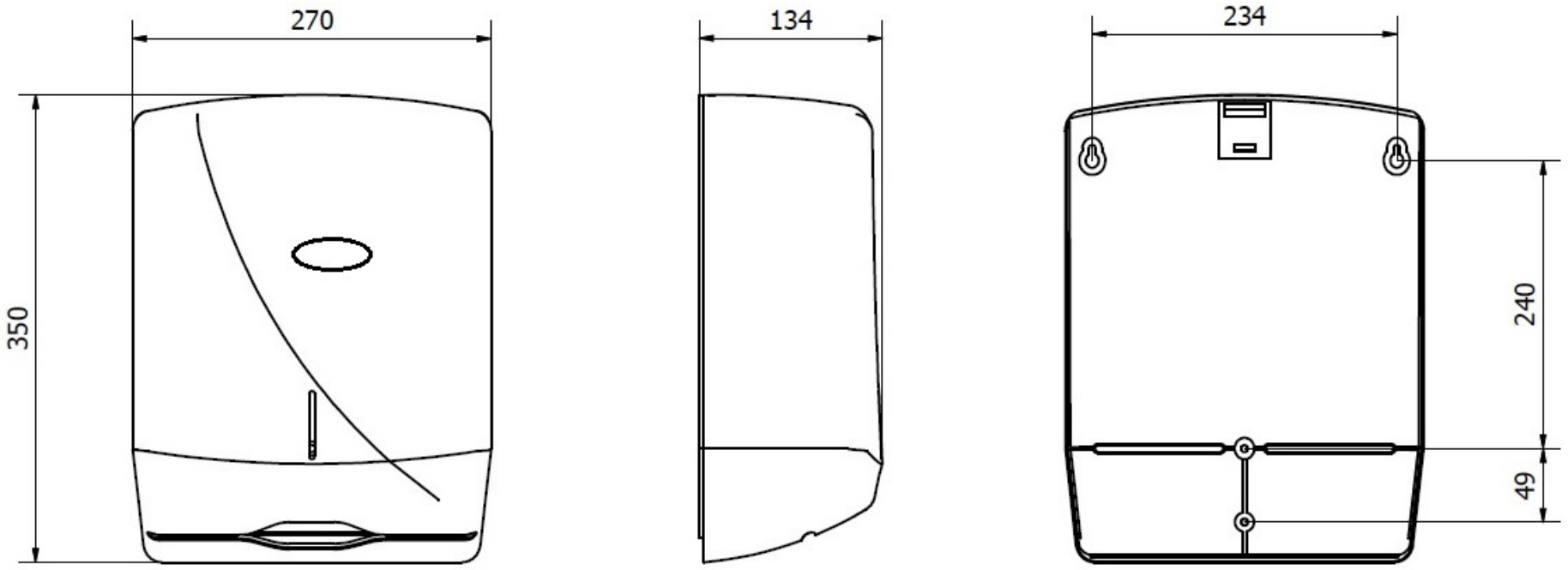
270
134
234
350
240
49