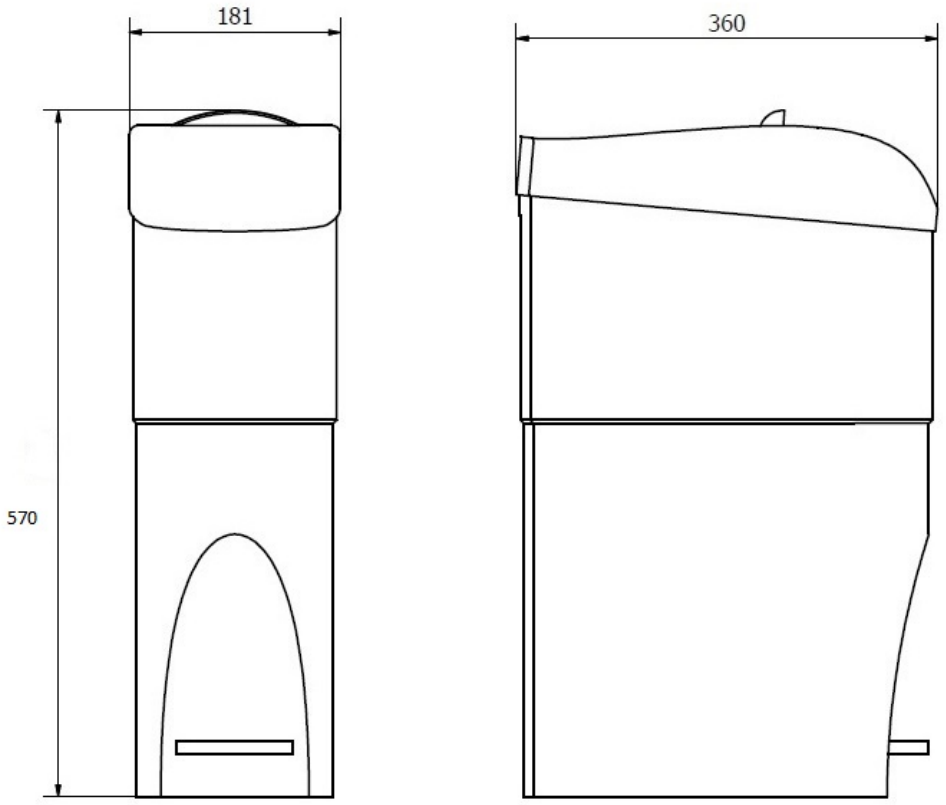
181
360
570