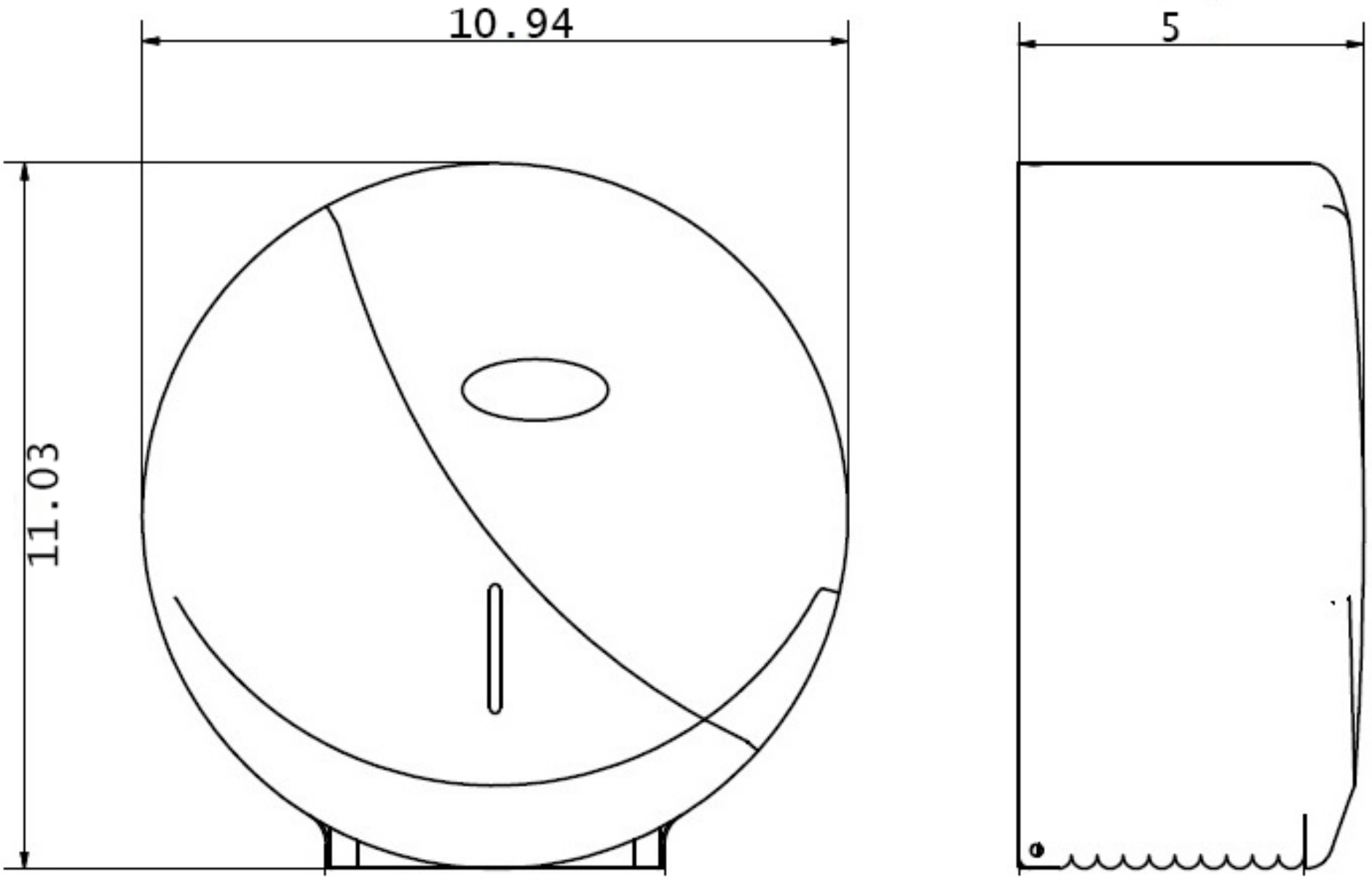
10.94
5
11.03